PLATEA Y MURO M1 DE ASCENSOR

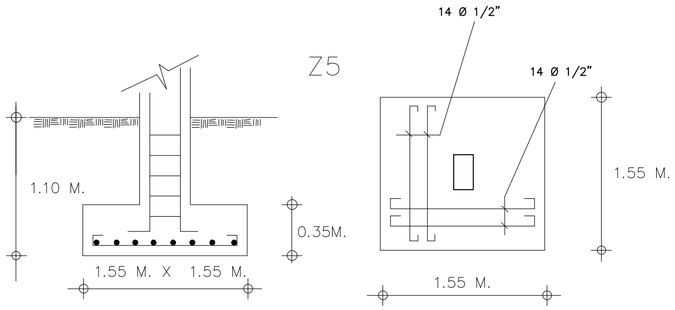

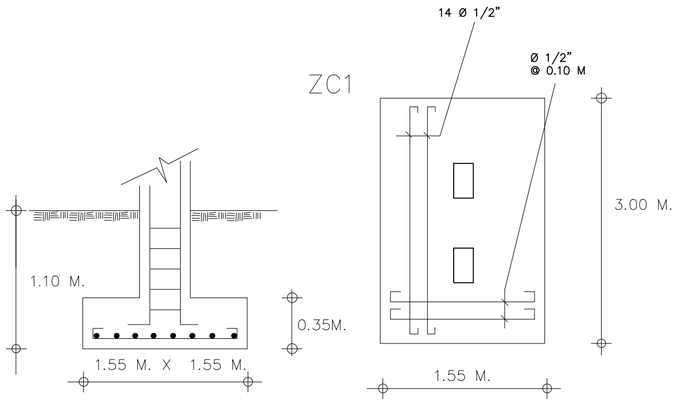

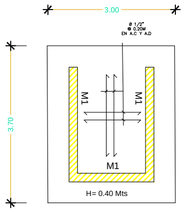

PLATEA ASCENSOR

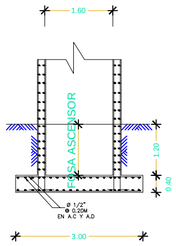

PLATEA

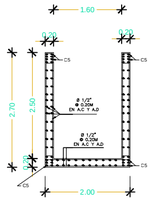

MURO ASCENSOR M1

RAMPA ESCALERA

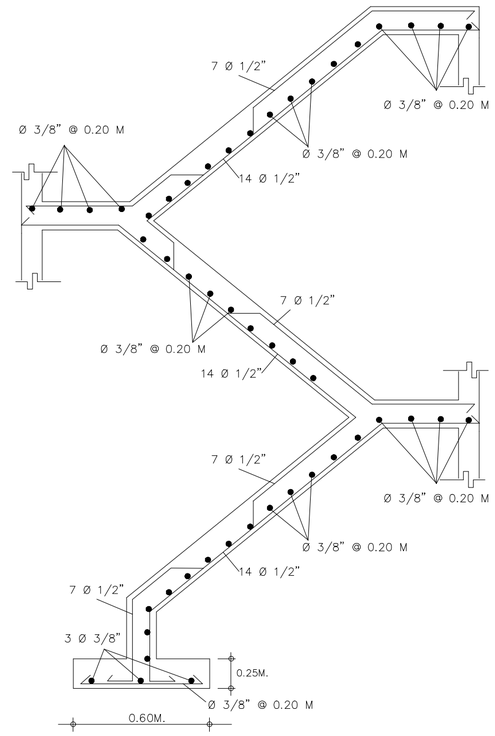

SECCION

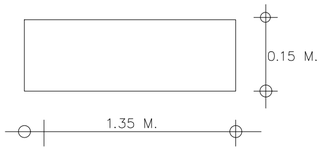

ZAPATAS MUROS DE BLOCKS

ZAP. MUROS
BLOCKS 8".-

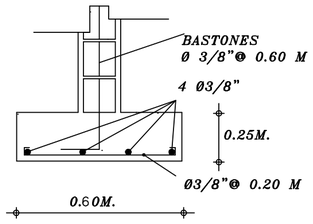

ZAP. MUROS
BLOCKS 6".-

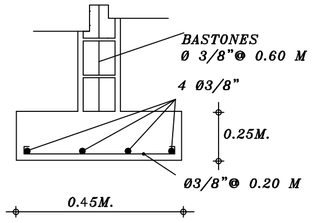

ZAP. MUROS
BLOCKS 4".-

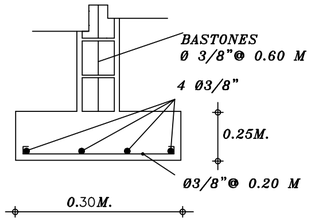

PROYECTO

MERCADO MUNICIPAL
RAMON SANTANA

UBICACIÓN

REGIÓN: ESTE
PROVINCIA: SAN PEDRO DE MACORÍS
MUNICIPIO: RAMON SANTANA

PROPIETARIO

AYUNTAMIENTO MUNICIPAL RAMON SANTANA

ENCARGADO DE PROYECTO

ING. jesus juan batista
CODIA: 964€
FIRMA

DISEÑO ARQUITECTONICO

ARQ. jose cartacic
CODIA: 000000
FIRMA

DISEÑO ESTRUCTURAL

ING. MARCO A. HACHE
CODIA:17239
FIRMA

DISEÑO ELÉCTRICO

ING.
CODIA:00000
FIRMA

DISEÑO SANITARIO

ING.
CODIA:00000
FIRMA

ESCALA	FECHA
INDICADA	DICIEMBRE 2020

OBSERVACIONES

REVISIÓN #	DESCRIPCIÓN	FECHA

LAMINA

21/23

detalles estructurales
mercado ramon santana

cobamc
constructora batista morales