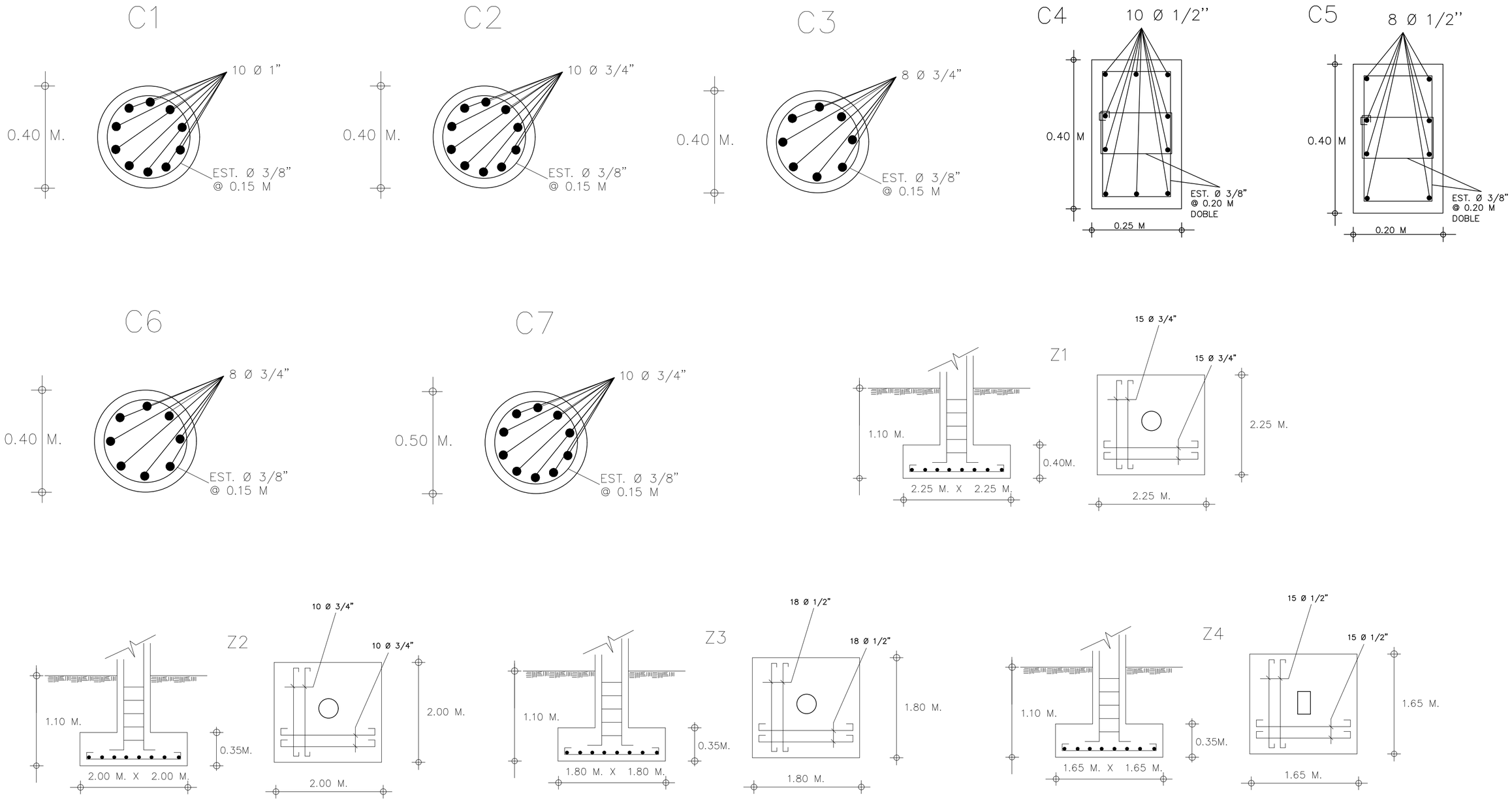

detalles estructurales

mercado ramon santana

cobamc
constructora batista morales

N

PROYECTO

MERCADO MUNICIPAL
RAMON SANTANA

UBICACIÓN

REGIÓN: ESTE
PROVINCIA: SAN PEDRO DE MACORÍS
MUNICIPIO: RAMON SANTANA

PROPIETARIO

AYUNTAMIENTO MUNICIPAL RAMÓN SANTANA

ENCARGADO DE PROYECTO
ING. jesus juan batista
CODIA: 964€
FIRMA

DISEÑO ARQUITECTONICO
ARQ. jose cartacic
CODIA: 000000
FIRMA

DISEÑO ESTRUCTURAL
ING. MARCO A. HACHE
CODIA:17235
FIRMA

DISEÑO ELÉCTRICO
ING.
CODIA:00000
FIRMA

DISEÑO SANITARIO
ING.
CODIA:00000
FIRMA

ESCALA	FECHA
INDICADA	DICIEMBRE 2020

OBSERVACIONES

REVISIÓN #	DESCRIPCIÓN	FECHA

LAMINA
20/23